bathroom therapy

GARANTIE

Référence : **403511013**

VASQUE TIMBRE À POSER CARRÉE - 40 CM X 40 CM X PROF. 10 CM - TERRAZO, TON PIERRE

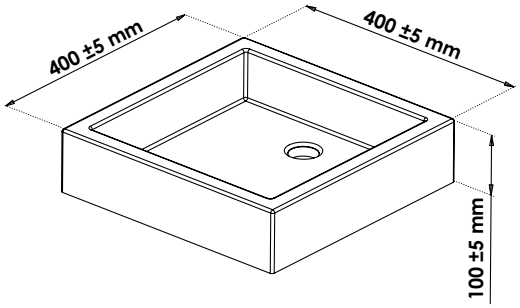

• MATIÈRE : TERRAZZO TEINTÉ ET PONCÉ À LA MAIN

• VASQUE À POSER AU DESIGN SOBRE QUI ÉVOQUE LE STYLE DE ANCIENS ÉVIERS ET POINTS D'EAU.

• DESIGN : LE TERRAZZO TEINTÉ ET PONCÉ À LA MAIN DONNE CETTE ASPECT LISSE ET NATUREL À VOTRE VASQUE. LE TRAVAIL DE LA MATIÈRE ÉTANT FAIT À LA MAIN, CHAQUE VASQUE PRÉSENTE UNE NUANCE.

• TOUCHER LISSE ET DOUX

CARACTÉRISTIQUES	Vasque timbre à poser, carrée, en Terrazo ton pierre - Sans trop-plein. - Livrée sans robinetterie ni vidage.
APPLICATIONS	Equipement de salle de bain
CONDITIONS D'UTILISATION	Convient uniquement pour l'application prescrite Il est nécessaire d'utiliser une robinetterie réhaussée Pour une meilleure tenue dans le temps, il est nécessaire d'entretenir la matière Terrazo à l'aide d'un huile imperméabilisante pour vasque.
COMPATIBILITÉ	Veiller à l'encombrement nécessaire pour la pose de la vasque
PRÉCAUTION D'EMPLOI	• Respecter les conditions de mise en œuvre sur l'emballage et la notice. • Le montage et l'installation doivent être fait dans le respect des règles de l'art. • Pour une meilleure tenue dans le temps, il est nécessaire d'entretenir la matière Terrazo à l'aide d'un huile imperméabilisante pour vasque.

Référence : **403511013**

SPECIFICATIONS D'INSTALLATION	Permet l'équipement sanitaire des salles de bains et cuisine.
	N'est pas adapté pour une application autre que celle décrite ci-dessus. Notre garantie porte sur les défauts de matière ou de fabrication et s'applique dans les conditions définies par le fabricant. La garantie ne couvre pas les consommables, l'usure normale, les pièces mobiles, les dommages dus aux chocs
PRESCRIPTION DE POSE	C'est une vasque sans trop plein, il conviendra donc de prévoir l'achat d'une bonde à écoulement libre.. Livrée sans bonde ni robinetterie.

AYOR Water & Heating solutions - 13 place Francheville - BP 202- 24052 Périgueux CT Cedex 9 - Tél. 05 53 02 69 70 - www.ayor.fr